高清数字摄像机

快速操作手册

V1.0.2

重要安全须知

下面是关于产品的正确使用方法以及预防危险、防止财产受到损失等内容，使用时请务必遵守。

1.使用要求

1.1 请在使用前仔细阅读本使用手册，并妥善保存以便日后之用。

1.2 设备应由专业的服务人员按照生产厂商的指示进行安装，不要擅自拆卸本摄像机。

1.3 不要长时间将设备镜头朝向强光源，否则会由于CCD（电荷耦合器件）上的色彩滤波器损坏而造成图像失去颜色。

1.4 请勿直接碰触到CCD（电荷耦合器件）光学元件。当摄像机不使用时，请将防尘盖加上，以保护CCD感应器。

1.5 清洁设备时请使用干的软布檫拭，如果污垢难以清除，可以使用水稀释后的中性清洁剂将污垢拭去，然后将其擦干。

1.6 请不要把设备安装在空调机的出气口附近，否则镜头会由于结露而变得模糊。

1.7 设备没有电源开关，安装及清洁等操作时请务必关闭所有相关设备的电源。

1.8 请在允许的温度及湿度范围内运输、使用及储存设备。

1.9 若本装置遭到损坏，比如发生电源线或插头受损、液体溅入或异物落入装置内、淋雨、受潮、不能正常工作或装置坠落等情况时，请尽快与供应商或维修服务中心联系（未经许可的修改或维修所导致的问题，责任自负）。

1.10 产品建议配合防雷器使用，以达到更好的防雷效果。

1.11 产品上的接地螺柱建议接地，进一步提高设备的可靠性。

2.声明

2.1 本手册仅介绍基本操作，详细的操作请参考光盘中的电子说明书。

2.2 产品请以实物为准，说明书仅供参考。

2.3 产品实时更新，如有升级恕不另行通知。

2.4 最新程序及补充说明文档敬请与公司客服部联系。

2.5 说明书供多个型号产品做参考，每个产品的具体操作不一一例举，请用户根据实际产品自行对照操作。

2.6 我们已尽量保证说明书中内容的完整与准确，但部分数据仍可能与实际值存在偏差，如有任何疑问或争议，以公司最终解释为准。

2.7 如不按照说明书中的指导进行操作，因此而造成的任何损失由使用方自己承担。

目 录

1 开箱检查 - 1 -
1.1 检查步骤 - 1 -
1.2 随机附件 - 1 -
2 设备结构 - 2 -
2.1 背面板 - 2 -
2.2 侧面板 - 4 -
2.3 前面板 - 5 -
3 设备安装 - 6 -
3.1 镜头安装 - 6 -
3.1.1 自动光圈镜头安装 - 7 -
3.1.2 手动光圈镜头安装 - 7 -
3.2 镜头拆卸 - 7 -
3.3 SD 卡安装 - 8 -
3.4 I/O 端口使用 - 9 -
4 快速配置工具 - 10 -
5 WEB 客户端 - 13 -
5.1 简介 - 13 -
5.2 系统登录 - 13 -
5.2.1 网络连接 - 13 -
5.2.2 登录 WEB - 13 -

1 开箱检查

1.1 检查步骤

当用户接收到数字摄像机时，请先检查设备外观有无明显的损坏。产品包装上选用的保护材料能够应对运输过程中大多数的意外撞击。

接着请用户打开产品外包装箱，检查产品随机配备的附件是否齐全，可参见下表 1 的随机附件清单进行检查。待检查无误后，可对设备进行安装。

1.2 随机附件

拆开外包装盒时请确认物品与清单一致，具体清单请参见下表，实际配置请参照具体产品。

表 1 随机附件清单

配件名称	F722WP 系列	规格	数量
数字摄像机整机	■	台	1
CS/C 镜头转接环	■	个	1
扳手	■	个	1
电源适配器	■	个	1
快速操作手册	■	份	1
产品保修卡	■	份	1
合格证	■	份	1
电子光盘	■	张	1

2 设备结构

2.1 背面板

图 1 结构背面板示意图

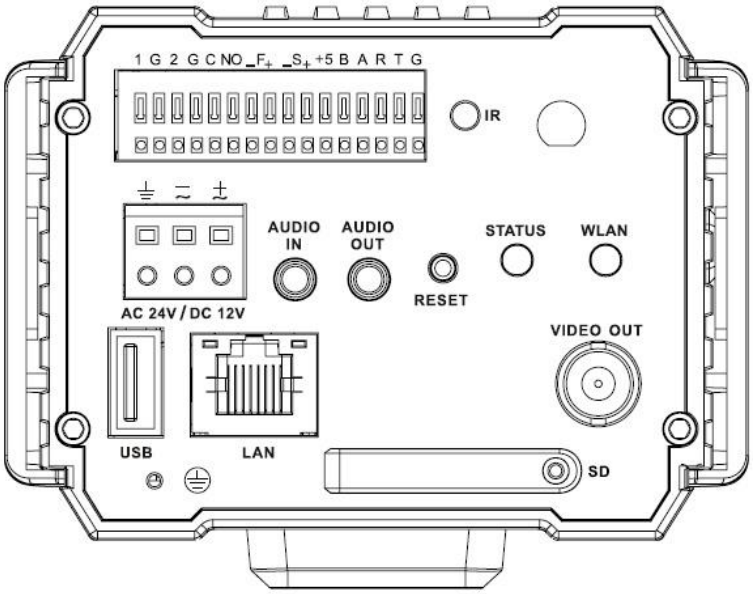

△注：高清数字摄像机暂不支持报警、RS485、RS232、音频等接口，以下与这些接口相关的功能介绍仅供参考，并无实际操作需求。

表 2 结构背面板功能介绍表

接口名称		连接器	接口功能
VIDEO OUT	视频输出接口	HD-SDI	输出 HD-SDI 数字视频信号，接口规范符合 SMPTE 292M 标准。
AC 24V/ DC 12V	电源接口		● 电源接口。 ● 可输入 12V 直流电，也可输入 24V 交流电。

接口名称		连接器	接口功能
STATUS	指示灯		● 指示摄像机工作状态。 ● 指示灯工作状态说明： （1）系统上电后为红灯亮，绿灯闪烁后变为常亮，此时表示应用程序正常运行，可通过网络进行登录。 （2）系统重启时状态灯会熄灭一下。 （3）录像时绿灯闪烁。（注：此设备暂不支持此功能。） （4）软件升级时红灯闪烁。 （5）安全模式下红灯长闪。
WLAN	无线网络指示灯		● 指示无线网络工作状态，当数字摄像机连接无线网络时，网络指示灯显示绿色，否则为熄灭状态。 ● 注：此设备暂不支持无线网络功能。
1	报警输入端口 1	I/O 端口	报警输入接口 1，接收外部报警源的开关量信号。
2	报警输入端口 2		报警输入接口 2，接收外部报警源的开关量信号。
NO	1 路报警输出		● 报警输出接口，输出报警信号给报警设备。 ● NO：常开型报警输出端。 ● C：报警输出公共端。
C			
G	GND		报警接地端。
_F+	闪光灯接口		● 开关量，闪光灯输出信号，控制闪光灯。 ● 注：此设备暂不支持此功能。
_S+	频闪灯接口		TTL 电平，频闪灯输出信号，控制频闪灯。
+5	电源输出		提供 5v 电源输出。
B	RS485 接口		RS485_A 接口，控制外部云台等。
A			RS485_B 接口，控制外部云台等。
R	RS232 接口		RS232 串口的接收端。
T			RS232 串口的发送端。
G	GND		RS232 串口接地端。
RESET	重置按钮		● 恢复设备出厂默认设置。 ● 恢复设备出厂默认设置说明： 设备正常工作情况下（电源指示灯为绿色），持续按住该按键 5 秒钟以上后，系统的配置信息恢复到出厂默认设置。
IR	红外接口		● 接收由遥控器发送的红外控制信号。 ● 注：此设备暂不支持此功能。
AUDIO OUT	音频输出接口	音频输出 3.5mm JACK 接口	输出音频信号给音箱等设备。

接口名称		连接器	接口功能
AUDIO IN	音频输入接口	音频输入 3.5mm JACK 接口	音频信号输入接口，MIC 输入。
LAN	网络接口	以太网口	连接标准以太网线。
SD	SD 卡接口		● 连接 SD 卡。 ● SD 卡使用说明： （1）安装 SD 卡时，请确保 SD 卡处于非写保护状态后再插入到 SD 卡插槽。 （2）取下 SD 卡时请确保 SD 卡处于非读写状态，否则可能导致数据丢失及 SD 卡损坏。 （3）热插拔 SD 卡时，请先停止录像后再操作。 ● 注：此设备暂不支持此功能。
⏚	接地接口		客户在使用设备时，请将该接口连接到大地，以免出现设备被雷击等问题。

2.2 侧面板

图 2 结构侧面尺寸示意图(单位：mm)

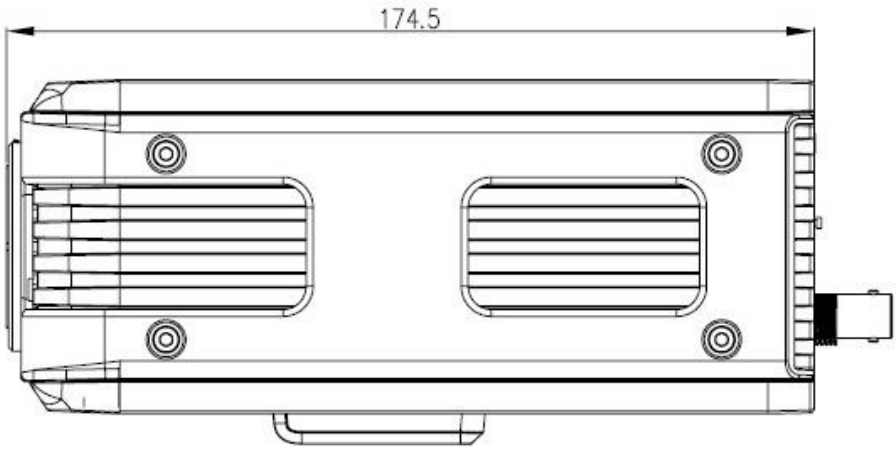

2.3 前面板

图 3 结构前面尺寸示意图（单位：mm）

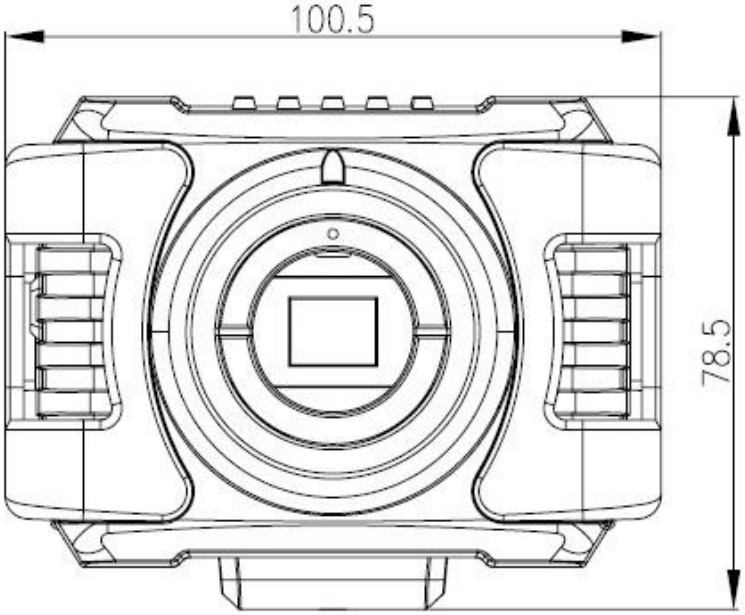

3 设备安装

3.1 镜头安装

图 4 镜头安装示意图 1

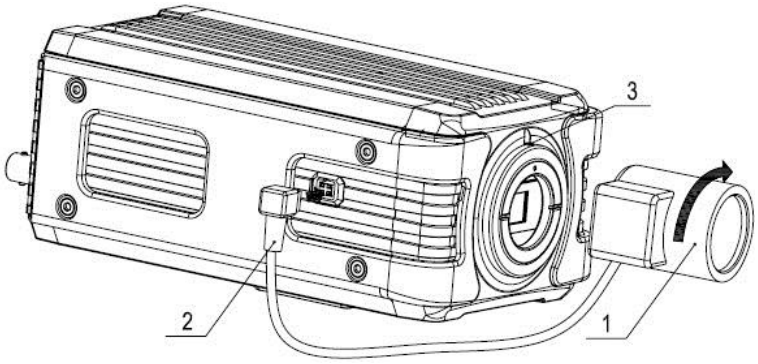

图 5 镜头安装示意图 2

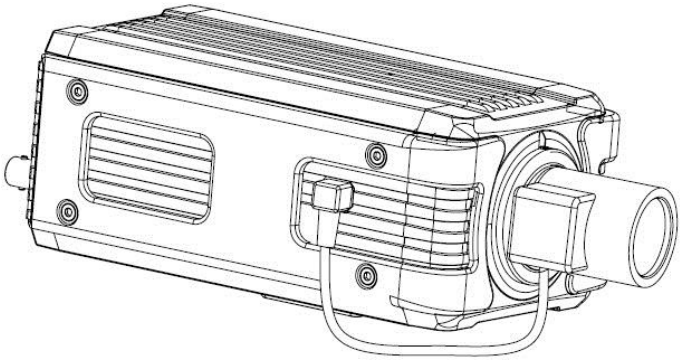

3.1.1 自动光圈镜头安装

步骤一、先拆下设备上的 CCD 防护盖，将镜头对准摄像机上的镜头安装位置，顺时针转动镜头直到将其牢固安装到位。

步骤二、然后将镜头电缆的插头插入到摄像机侧面板上的自动光圈镜头连接器上。

步骤三、通过调整焦距使图像清晰。

3.1.2 手动光圈镜头安装

安装 C 型手动光圈镜头：

步骤一、先拆下设备上的 CCD 防护盖。

步骤二、然后将 CS/C 转接环安装到摄像机上，正时针旋转到底，与摄像机上调焦环紧贴。

步骤三、将 C 接口镜头对准 CS/C 转接环的镜头安装位置，顺时针转动镜头直到将其牢固安装到位。

步骤四、用一字螺丝刀拧开调焦圈边上的螺丝，将调焦圈逆时针旋出若干毫米，进行手动聚焦，同时观察画面清晰度。如果无法调清楚，再进行后焦调节。

步骤五、聚焦调节完成后，接着用一字螺丝刀拧紧螺丝，将调焦圈固定，安装完成。

安装 CS 型手动光圈镜头：

步骤一、先拆下设备上的 CCD 防护盖。

步骤二、将 CS 接口镜头对准摄像机调焦环上镜头安装位置，顺时针转动镜头直到将其牢固安装到位。

步骤三、用一字螺丝刀拧开调焦圈边上的螺丝，将调焦圈逆时针旋出若干毫米，进行手动聚焦，同时观察画面清晰度。如果无法调清楚，再进行后焦调节。

步骤四、聚焦调节完成后，接着用一字螺丝刀拧紧螺丝，将调焦圈固定，安装完成。

3.2 镜头拆卸

图 6 镜头拆卸示意图

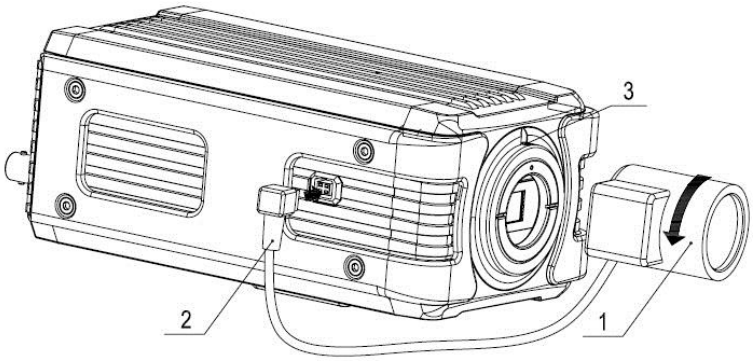

步骤一、先将镜头按逆时针方向转动，直到拆下镜头。

步骤二、然后将自动光圈镜头电缆插头从自动光圈镜头连接器上取下。当摄像机镜头为手动光圈镜头时请用户略过步骤二的操作。

步骤三、最后客户在拆卸完镜头（或不在设备上安装镜头）时，可装上 CCD 防护盖，防止 CCD 被损坏。

3.3 SD 卡安装

图 7 SD 卡安装示意图 1

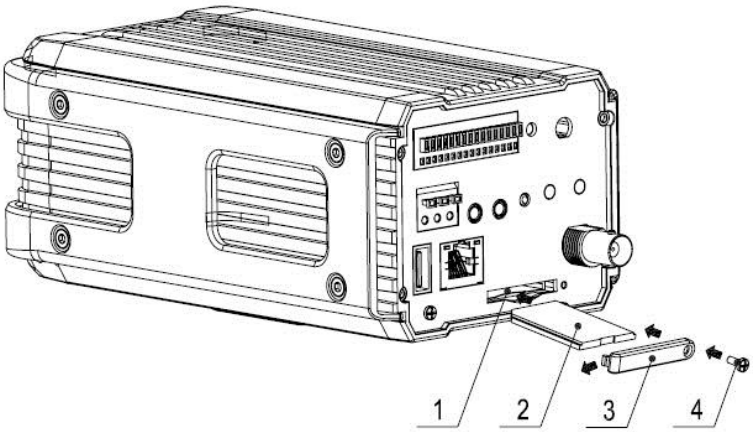

图 8 SD 卡安装示意图 2

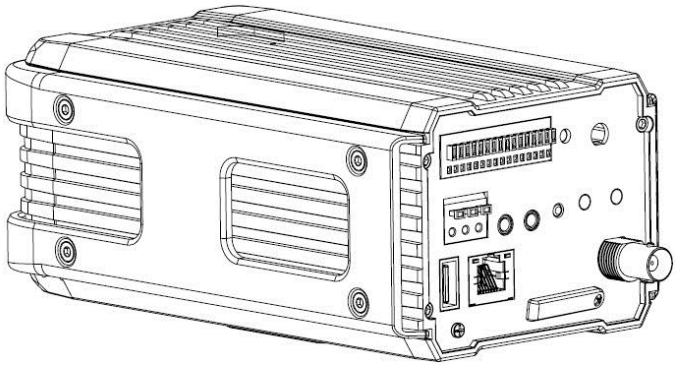

步骤一、先用螺丝刀拧开摄像机尾板上固定 SD 卡防护盖的螺丝，将 SD 卡防护盖从设备上取下。

步骤二、然后沿着 SD 卡安装方向，将 SD 卡装入到设备上。

步骤三、接着盖上 SD 卡防护盖。

步骤四、最后用螺丝刀拧紧固定 SD 卡防护盖的螺丝，将 SD 卡防护盖固定在设备上。

图 9 SD 卡拆卸示意图

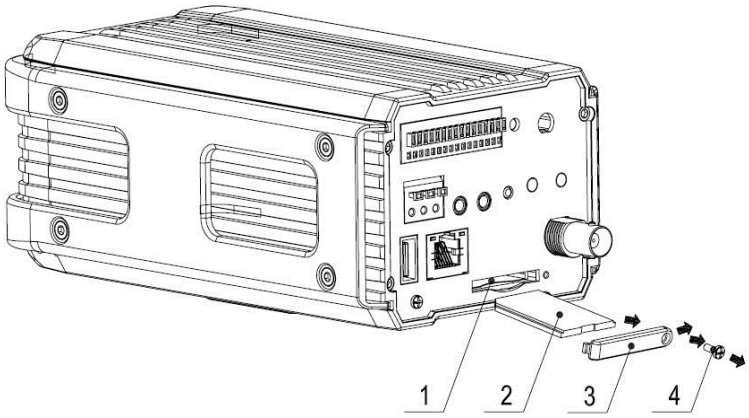

步骤一、先用螺丝刀拧开摄像机尾板上固定 SD 卡防护盖的螺丝，将 SD 卡防护盖从设备上取下。

步骤二、然后沿着 SD 卡取出方向，将 SD 卡从设备上取出。

步骤三、接着盖上 SD 卡防护盖。

步骤四、最后用螺丝刀拧紧固定 SD 卡防护盖的螺丝，将 SD 卡防护盖固定在设备上。

3.4 I/O 端口使用

图 10 I/O 端口使用示意图

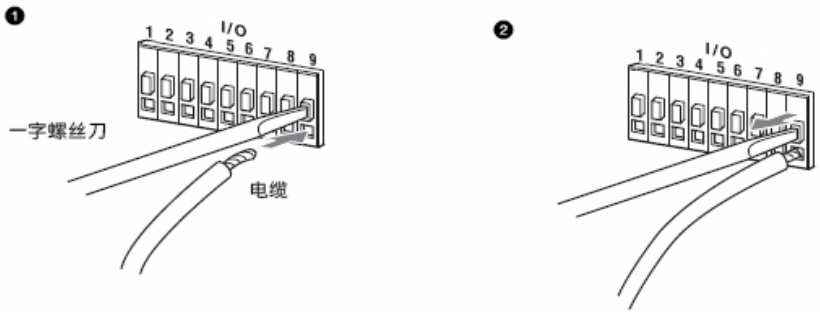

安装线缆：

步骤一、先用小的一字螺丝刀按住要连接的电缆对应的孔槽上的按钮。

步骤二、然后将线缆插入到孔槽内。

步骤三、最后松开按住孔槽按钮的螺丝刀，完成线缆安装。

拆卸线缆：

步骤一、先用小的一字螺丝刀按住要拔出的线缆对应的孔槽上的按钮。

步骤二、然后将线缆从孔槽内拔出。

步骤三、最后松开按住孔槽按钮的螺丝刀，完成线缆的拆卸。

4 快速配置工具

△注：可用快速配置工具搜索、修改设备当前的 IP 地址等相关信息，同时可对设备进行系统升级。快速配置工具目前仅支持搜索与 PC 机是同一网段的设备 IP 地址。

步骤一、双击运行名称为“ConfigTools.exe”的可执行文件，在工具搜索页面的设备列表信息中显示所有运行正常的设备 IP 地址、端口号、子网掩码、默认网关、MAC 地址等信息。

图 11 快速配置工具搜索页面 1

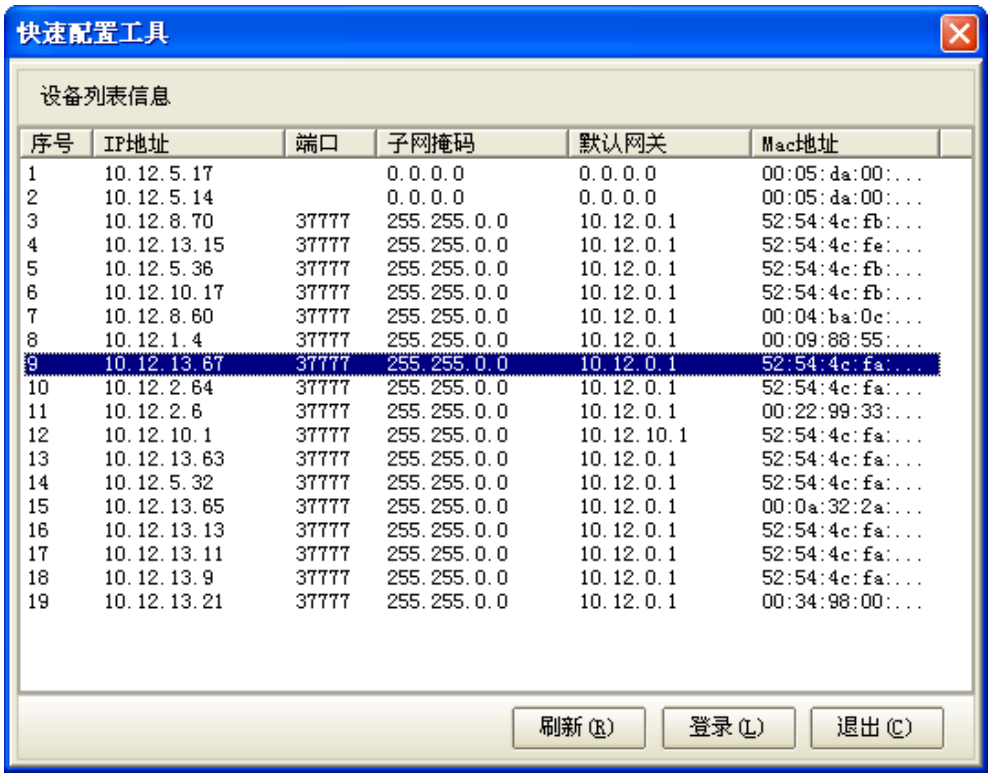

序号	IP地址	端口	子网掩码	默认网关	Mac地址
1	10.12.5.17		0.0.0.0	0.0.0.0	00:05:da:00:...
2	10.12.5.14		0.0.0.0	0.0.0.0	00:05:da:00:...
3	10.12.8.70	37777	255.255.0.0	10.12.0.1	52:54:4c:fb:...
4	10.12.13.15	37777	255.255.0.0	10.12.0.1	52:54:4c:fe:...
5	10.12.5.36	37777	255.255.0.0	10.12.0.1	52:54:4c:fb:...
6	10.12.10.17	37777	255.255.0.0	10.12.0.1	52:54:4c:fb:...
7	10.12.8.60	37777	255.255.0.0	10.12.0.1	00:04:ba:0c:...
8	10.12.1.4	37777	255.255.0.0	10.12.0.1	00:09:88:55:...
9	10.12.13.67	37777	255.255.0.0	10.12.0.1	52:54:4c:fa:...
10	10.12.2.64	37777	255.255.0.0	10.12.0.1	52:54:4c:fa:...
11	10.12.2.6	37777	255.255.0.0	10.12.0.1	00:22:99:33:...
12	10.12.10.1	37777	255.255.0.0	10.12.10.1	52:54:4c:fa:...
13	10.12.13.63	37777	255.255.0.0	10.12.0.1	52:54:4c:fa:...
14	10.12.5.32	37777	255.255.0.0	10.12.0.1	52:54:4c:fa:...
15	10.12.13.65	37777	255.255.0.0	10.12.0.1	00:0a:32:2a:...
16	10.12.13.13	37777	255.255.0.0	10.12.0.1	52:54:4c:fa:...
17	10.12.13.11	37777	255.255.0.0	10.12.0.1	52:54:4c:fa:...
18	10.12.13.9	37777	255.255.0.0	10.12.0.1	52:54:4c:fa:...
19	10.12.13.21	37777	255.255.0.0	10.12.0.1	00:34:98:00:...

步骤二、选中搜索到的设备 IP 地址后，右键单击该 IP 地址显示“打开设备 Web 页”选项，点击该命令后即可打开对应 IP 地址的设备 WEB 登录页面。

图 12 快速配置工具搜索页面 2

图 13 设备 WEB 登录界面

步骤三、如果用户需要不通过登录设备的 WEB 页面而快速修改设备的 IP 地址、PPPOE 设置、系统信息设置等，可登录到快速配置工具的主界面进行设置。在工具搜索页面的“设备列表信息”框中选中一个 IP 地址，直接双击该 IP 地址可打开快速配置工具的登录提示框，也可在选中该 IP 地址后，点击工具搜索页面上的“登录”按钮打开快速配置工具的登录提示框。工具登录提示框上一般显示设

备默认的用户名、密码及端口号，用户可在此处根据需要修改对应登录快速配置工具的用户名、密码，除使用设备后台升级端口号 3800 登录外，其他端口号需要与设备 WEB 上“系统配置-网络设置-TCP 端口”中所设置的端口号一致，否则无法登录。点击登录提示框上的登录按钮即可登录到快速配置工具的主界面。

图 14 快速配置工具登录提示框

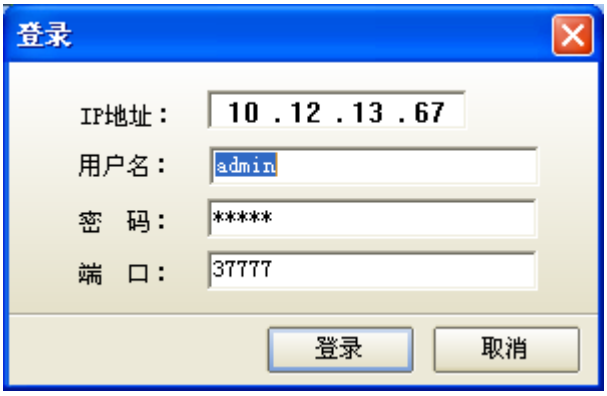

图 15 快速配置工具主界面

具体的设备相关参数设置及系统升级方法请详见随机附带光盘中的“快速配置工具使用说明书”。

5 WEB 客户端

5.1 简介

数字摄像机支持在 PC 端通过 WEB 页面访问、管理设备。

WEB 客户端系统提供监视通道目录、录像查询、报警设置、系统设置、云台控制台、监视窗口等几大应用模块。

5.2 系统登录

5.2.1 网络连接

步骤一、确认数字摄像机正确接入网络。

步骤二、给电脑主机和数字摄像机分别设置 IP 地址、子网掩码和网关（如果网络中没有路由设备请分配同网段的 IP 地址，若网络中有路由设备，则需设置好相应的网关和子网掩码），数字摄像机出厂默认的 IP 地址为 192.168.1.108。

步骤三、利用 ping ***.***.***.***（数字摄像机 IP 地址）检验网络是否连通。

5.2.2 登录 WEB

步骤一、打开 IE 网页浏览器，在地址栏里输入想要登录的数字摄像机的 IP 地址。

步骤二、打开系统时，弹出安全预警是否接受 WEB 控件 webrec.cab，请用户选择接受，系统会自动识别安装，升级新版 WEB 时系统将自动覆盖原来的 WEB 客户端。如果系统禁止下载，请确认是否安装了其他禁止控件下载的插件，并降低 IE 的安全等级。

步骤三、连接成功后，如下图所示，输入用户名和密码，并点击登录按钮登录系统。公司出厂默认管理员用户名为：admin，密码为：admin，登录后请用户及时更改管理员密码。

图 16 WEB 登录界面

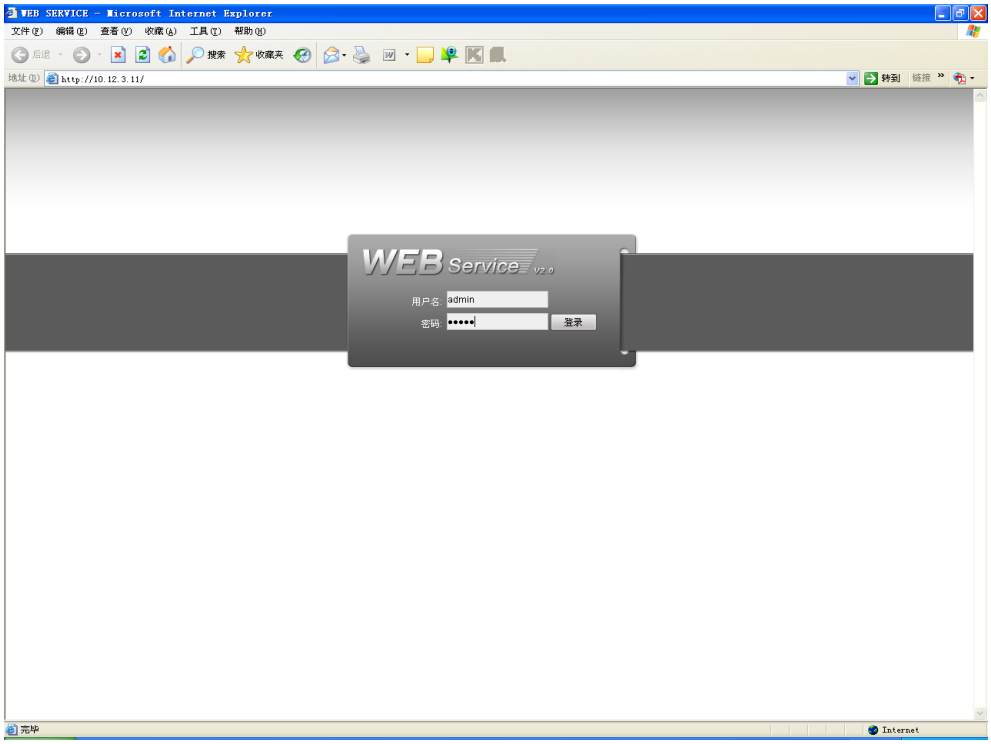

步骤四、WEB 登录成功后，点击[系统配置]>[摄像头属性]，显示如下图所示的界面。用户可按照具体的产品设置摄像头的相关参数。

图 17 摄像头属性设置

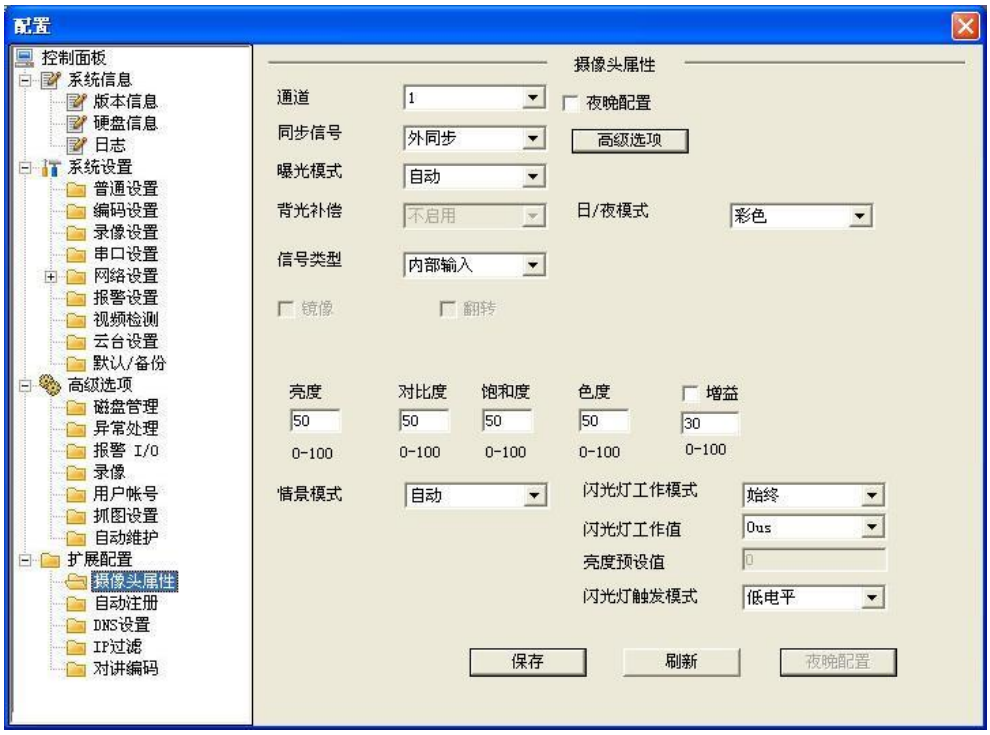

具体的 WEB 端使用方法请详见随机附带光盘中的“高清数字摄像机-WEB 使用说明书”。